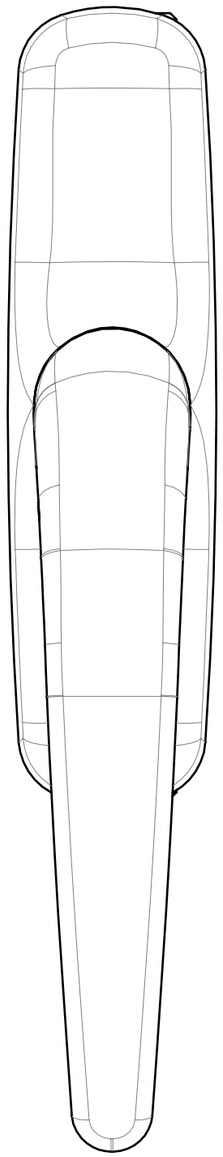

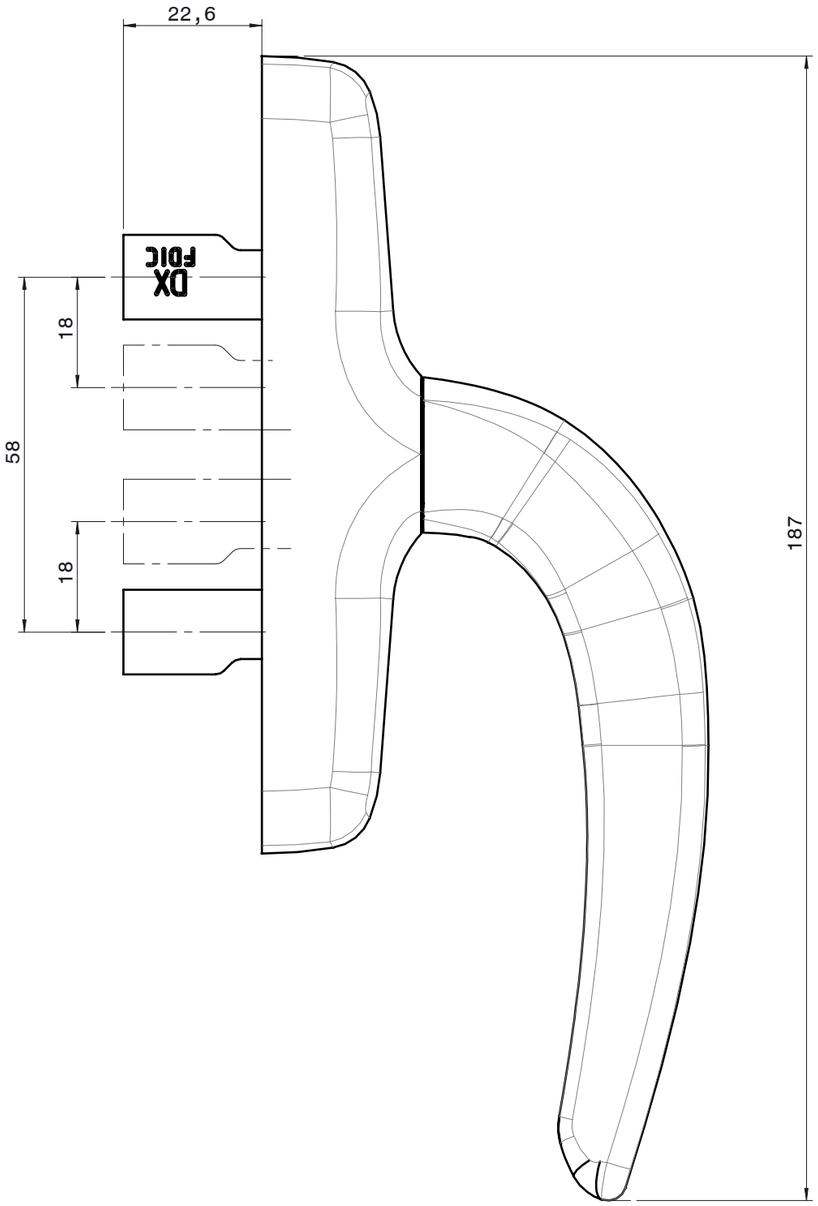

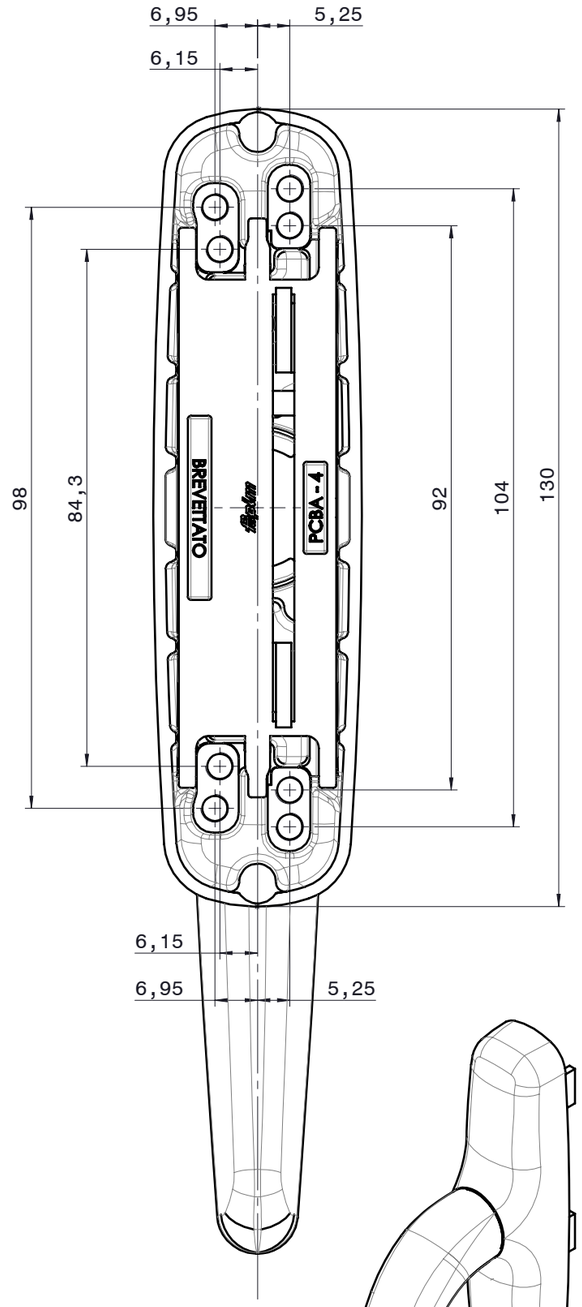

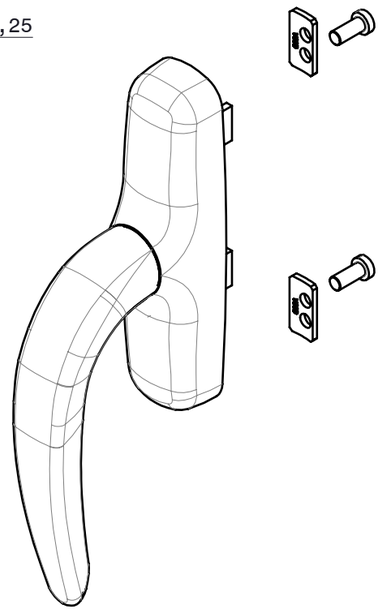

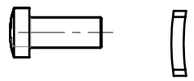

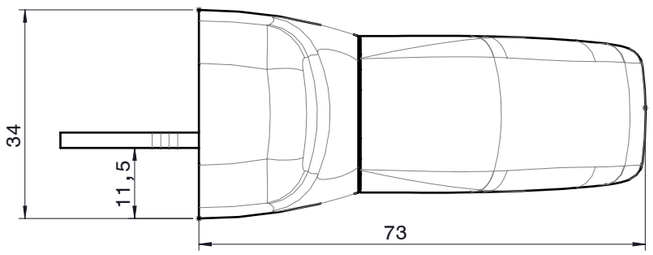

fapim®
Life in evolution

0790B

Data: 25/10/2021
Foglio 1 di 1
N° DISEGNO REV.
70483 02

RPRODUZIONE VIETATA - REPRODUCTION FORBIDDEN - REPRODUCTION INTERDITE - NACHDRUCK VERBOTEN - REPRODUCION PROHBDA - NADRUK VERBODEN